Вариант 1

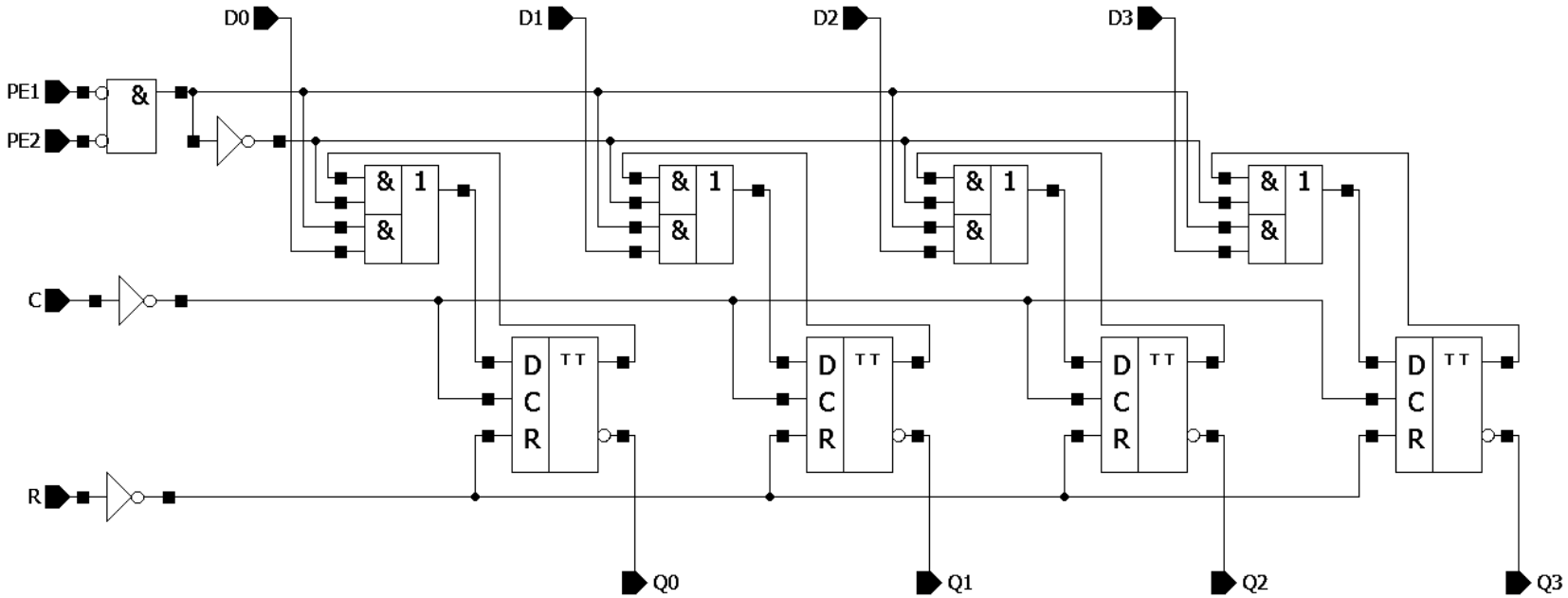

Таблица истинности:

Режим работы	R	C	$PE1$	$PE2$	D_i	Q_i^{t+1}
Сброс	0	x	x	x	x	0
Параллельная загрузка	1	\	0	0	0	1
	1	\	0	0	1	0
Хранение	1	x	1	0	x	Q_i^t
	1	x	0	1	x	Q_i^t